UTILCELL
LOAD CELLS - WÄGEZELLEN

MODEL 140

3kg ... 100kg

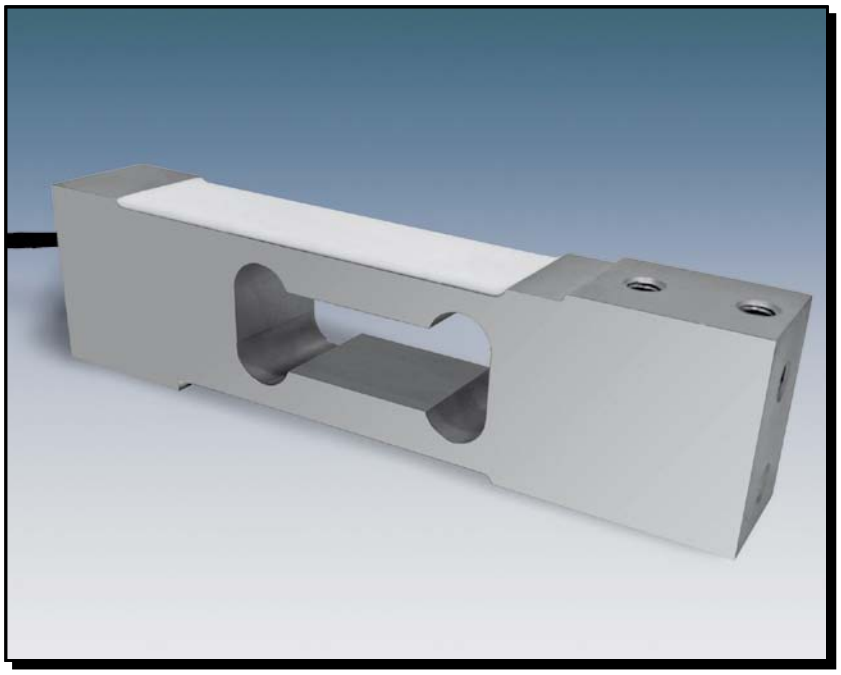

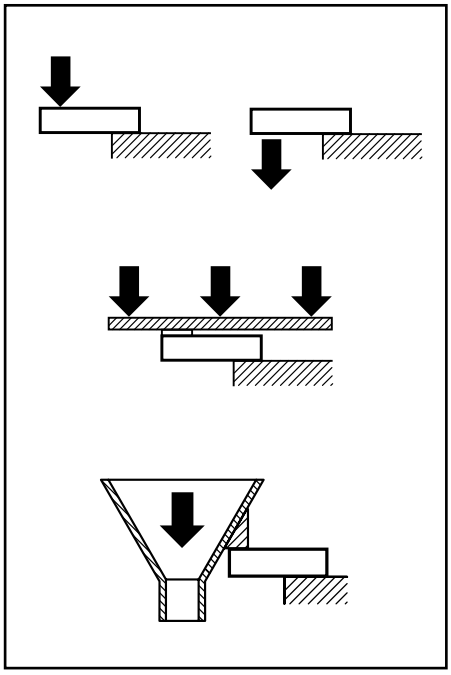

- **Double bending beam load cell**
- **Measuring element from aluminium**
- **3000 divisions OIML R60 class C**
- **Protected IP 66 (EN 60529)**
- **Single point load cell. High accuracy with off-center loads**
- **Applications:**
  - **Direct platforms up to 400 x 400 mm**
  - **Filling scales**

- **Doppelbiegebalkenprinzip**
- **Messkörper aus Aluminium**
- **3000 Teile OIML R60 Klasse C**
- **Schutzart IP 66 (EN 60529)**
- **Hohe Genauigkeit bei exzentrischer Lasteinleitung**
- **Anwendungen:**
  - **Platformwaagen mit nur 1 Wägezelle, 400 x 400 mm**
  - **Behälterwaagen**

Model Modell	Nominal capacity Nennlast Ln	Accuracy class Genauigkeitsklasse n. OIML	Minimum division Kleinster Teilungswert vmin	Service load Gebrauchslast 150 % Ln	Platform Plattform A x B mm	Accuracy Genauigkeit 1/3 Ln
140 3 kg	3 kg	3000	0.3 g	4.5 kg	400 x 400	3000 v
140 5 kg	5 kg	3000	0.5 g	7.5 kg	400 x 400	3000 v
140 8 kg	8 kg	3000	0.8 g	12 kg	400 x 400	3000 v
140 10 kg	10 kg	3000	1 g	15 kg	400 x 400	3000 v
140 15 kg	15 kg	3000	1.5 g	22.5 kg	400 x 400	3000 v
140 20 kg	20 kg	3000	2 g	30 kg	400 x 400	3000 v
140 30 kg	30 kg	3000	3 g	45 kg	400 x 400	3000 v
140 50 kg	50 kg	3000	5 g	75 kg	400 x 400	3000 v
140 75 kg	75 kg	3000	7.5 g	112.5 kg	400 x 400	3000 v
140 100 kg	100 kg	3000	10 g	150 kg	400 x 400	3000 v

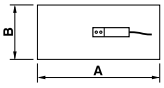

OST
Ost Bvba Industriële weeg- en doseersystemen
Nieuwstraat 67/2 B-9150 Kruibeke
T.+32(0)3/711.38.82
info@ostws.com www.ostws.com

MODEL 140

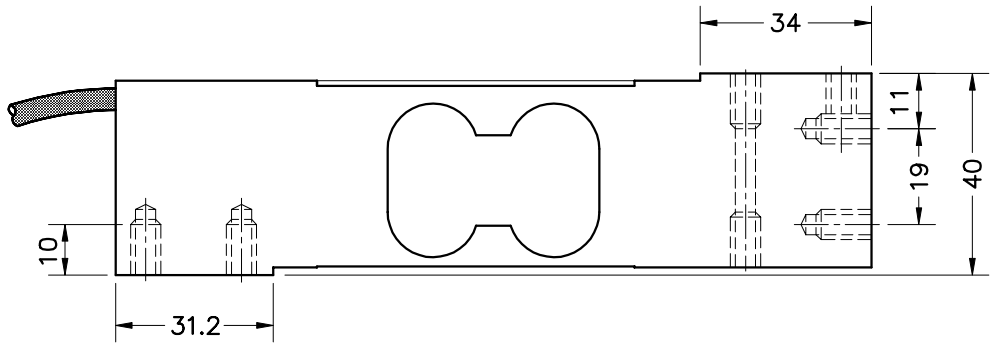

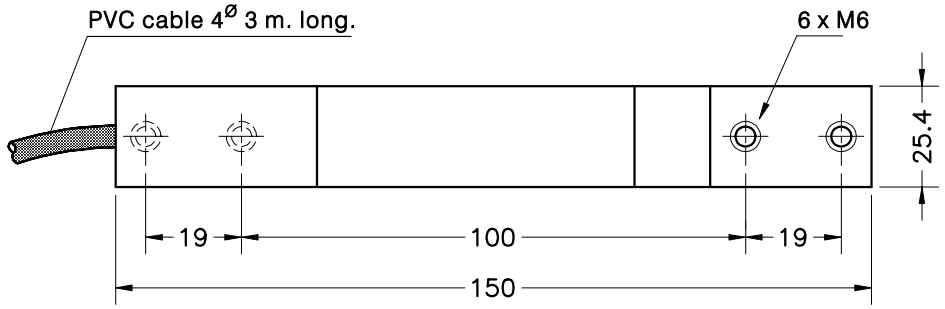

Dimensions in mm. *Abmessungen in mm.*

Transport weight - *Transportgewicht:* 0.45 kg

SPECIFICATIONS			TECHNISCHE DATEN
Nominal capacities (Ln)	3-5-8-10-15-20 30-50-75-100	kg	Nennlasten (Ln)
Accuracy class	3000	n. OIML	Genauigkeitsklasse
Minimum dead load Service load Safe load limit	0 150 200	%Ln %Ln (1) %Ln (1)	Minimale Vorlast Gebrauchslast Grenzlast
Total error Repeatability error	< ±0.017 < ±0.01	%Sn (2) %Sn	Zusammengesetzter Fehler Wiederholgenauigkeit
Temperature effect: on zero on sensitivity	 < ±0.01 < ±0.006	 %Sn/5 °C %Sn/5 °C	Temperaturfehler: Nullpunkt Kennwert
Creep error (30 minutes)	< ±0.016	%Sn	Kriechfehler (30 min)
Temperature compensation Temperature limits	-10...+40 -20...+70	°C °C	Nenntemperaturbereich Arbeitstemperaturbereich
Nominal sensitivity (Sn) Nominal input voltage Maximum input voltage Input impedance Output impedance No load output Insulation resistance	2 ±10% 10 15 400 ±20 350 ±3 < ±2 > 5000	mV/V V V Ω Ω %Sn MΩ	Nennkennwert (Sn) Nom. Speisespannung Max. Speisespannung Eingangswiderstand Ausgangswiderstand Nullsignaltoleranz Isolationswiderstand
Maximum deflection (at Ln)	0.3-0.5	mm	Nennmessweg (bei Ln)

(1) Only central loads on the load cell. Not for off-center loads
Nur bei zentrischer Belastung. Nicht bei exzentrischer Last

(2) Total error: Non Linearity and Hysteresis / Zusammengesetzter Fehler: Nichtlinearität und Hysterese

ELECTRICAL CONNECTION
ELEKTRISCHER ANSCHLUSS:

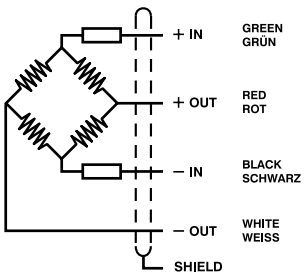

1712